DATENBLATT

KKD 90 - DOSE KOPOS DIAMOND



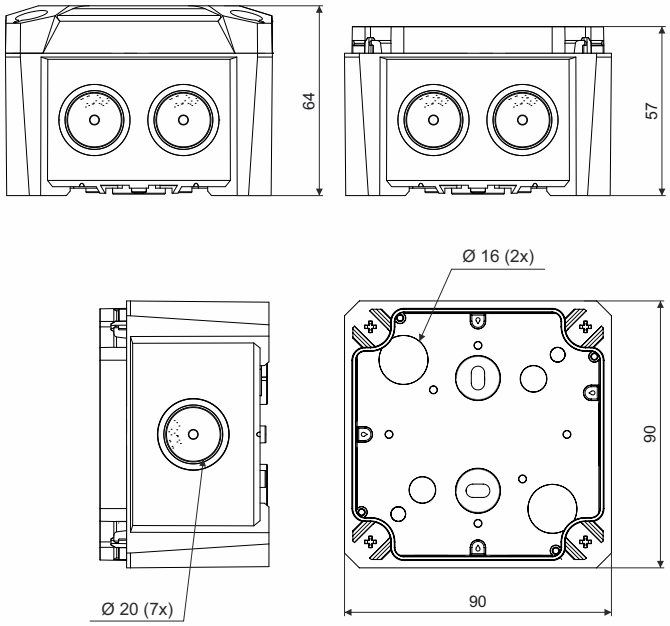

Produktbeschreibung: Dose für Verteilungen mit einer Spannung bis zu 1000 V

geeignet für die Montage in Umgebungen, die die Schutzart IP66 erfordern

die Dose erfüllt die mechanische Beständigkeit IK07

Hergestellt aus UV-beständigem Material

Integrierte Dichtung in den Befestigungslöchern für die Befestigung auf dem Untergrund

Perfekte Abdichtung von Kabeln und Rohren

Für die direkte Montage auf dem Untergrund, ohne zusätzliche Isoliermatte

Deckel wird mit vier Schnellverschlussschrauben befestigt

7 Einlässe in den Seitenwänden mit Ø 20 mm, 2 Einlässe im Boden mit Ø 16 mm

Bei Dosen, die in Umgebungen mit möglichen Temperaturschwankungen eingesetzt werden, wird die Verwendung einer vorgeformten Öffnung für den Kondensatablauf empfohlen

Sollten die Dose Witterungseinflüssen ausgesetzt sein, wird die Verwendung von Kabelverschraubungen zum Einführen der Kabel empfohlen

Die geschlossene Dose kann mit einer Plombe versiegelt werden

material: PP, TPE (halogenfrei)

Selbstlöschend: ja, bis 30 s

Temperaturbeständigkeit: -25 - +60°C

Flammwidrigkeit: 850 °C

Brandklasse: A1 - F

Schutzart: IP66

Mechanischer Schutzgrad: IK07

Gewicht: 106 g

Gemäß der Norm: ČSN EN IEC 60670-1 ed. 2:21

Lagerung: ČSN 64 0090

KKD 90_KA – hellgrau RAL 7035, Kabeleinlässe sind durch Dichtungsstopfen verschlossen, der Deckel ist am Dosengrundkörper über eine Schnur gesichert. Dose mit Deckel verschlossen, in Folie verpackt, mit Etikette versehen; 45 Dosen in einem Karton

KOPOS KOLÍN a.s., Havlíčkova 432, 280 02, Kolín IV, Česká republika
1-25/06/2026

Zubehör: Schraubenlose Klemmen TYP015, TYP016, TYP017, TYP018
Kabelverschraubung PPK…
Trägerschienen TS KKD 90

Recycling-Symbole:



Dose, Deckel



Halterung, Schnellverschlussschrauben



Folie, Schnur



Dichtstopfen



Karton

⚠ HINWEIS

Risiken im Zusammenhang mit der Verwendung der Produkte:

Eine unsachgemäße elektrische Installation kann einen Brand verursachen – wir empfehlen, die Verkabelung ausschließlich von einer autorisierten Person durchführen zu lassen.
Beschädigung des Produkts – bei sichtbaren Beschädigungen der Verpackung darf das Produkt nicht mehr verwendet werden.
Befolgen Sie die Montageanweisungen des Herstellers gemäß den Montageanleitungen und Videos.
Achten Sie auf die korrekte Befestigung und Sicherung der Dose, um ein unbeabsichtigtes Lösen zu vermeiden.
Unter normalen und vorhersehbaren Einsatzbedingungen stellt die installierte Dose kein Risiko für den Verbraucher dar.

KOPOS KOLÍN a.s., Havlíčkova 432, 280 02, Kolín IV, Česká republika
1-25/06/2026